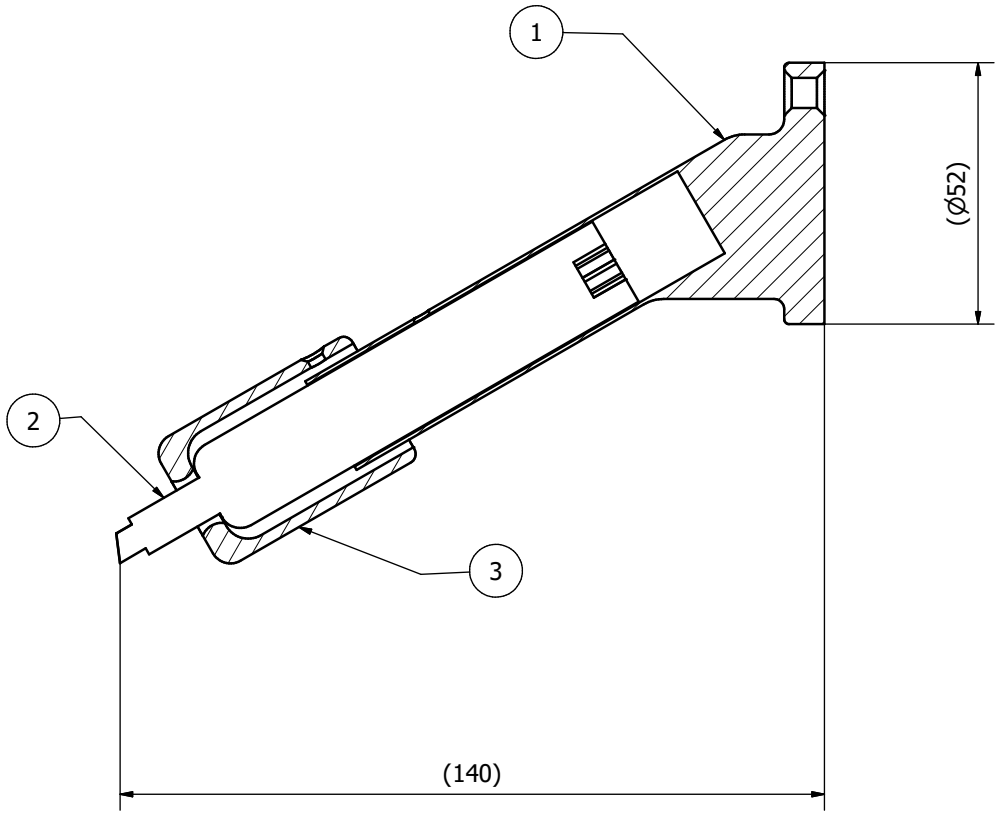

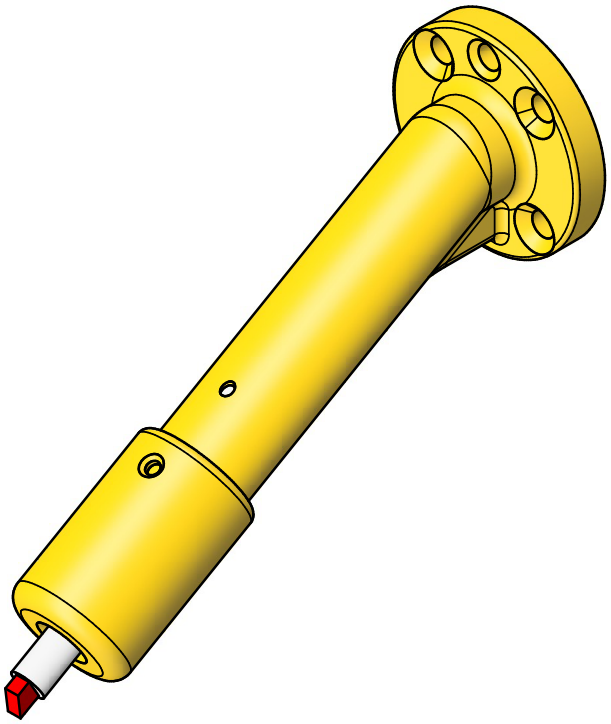

LISTA DE PIEZAS		
ELEMENTO	CTDAD	Nº DE PIEZA
1	1	PortaMarcador
2	1	Marcador
3	1	Tapa

Diseño de	Revisado por	Nombre de pieza	Fecha	Escala
Duvan Pacheco	Duvan Pacheco	Ensamble	23/04/2026	1:1

Universidad Nacional de Colombia
Facultad de Ingeniería
Departamento Ingeniería Mecánica y Mecatrónica

Herramienta Porta marcador

Robotica

Edición 1

Hoja 1 / 3

Vista corte A-A (1 : 1)

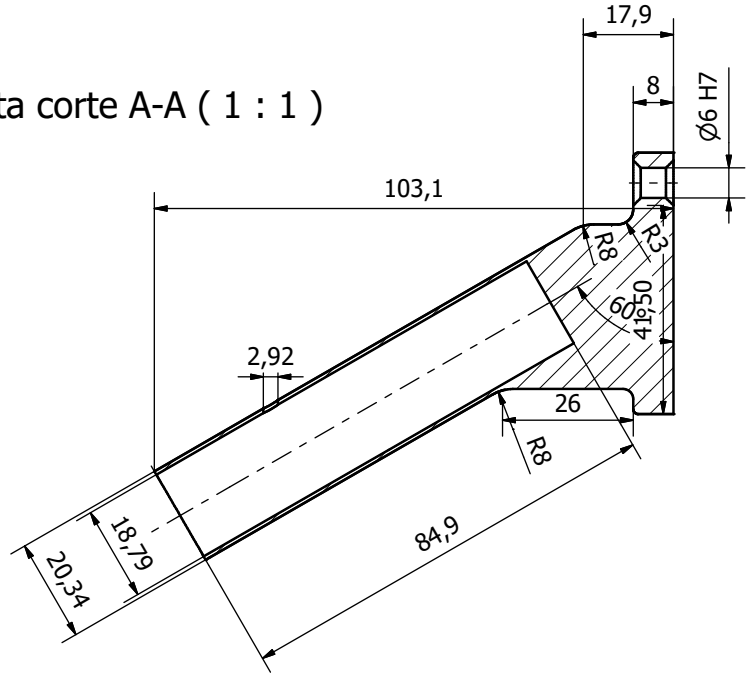

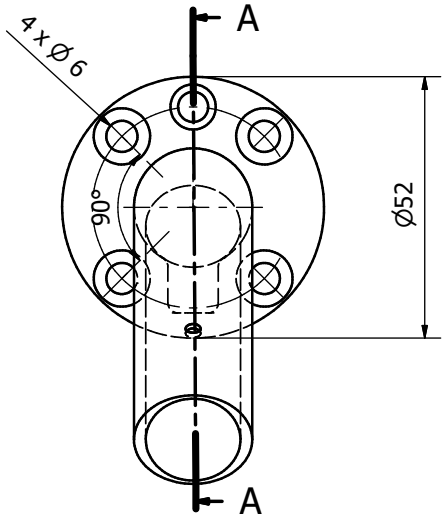

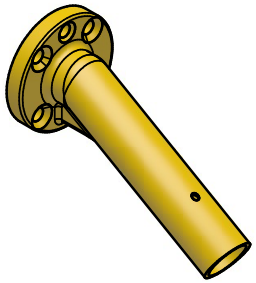

Vista Isometrica (1:2)

Diseño de	Revisado por	Nombre de pieza	Fecha	Escala
Duvan Pacheco	Duvan Pacheco	Porta Marcador	23/04/2026	1:1

Universidad Nacional de Colombia
Facultad de Ingeniería
Departamento Ingeniería Mecánica y Mecatrónica

Herramienta Porta marcador

Robotica

Edición	Hoja
1	2 / 3

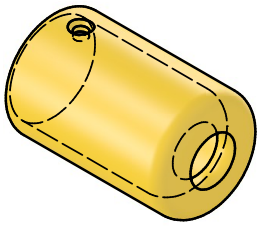

Escala 1.1

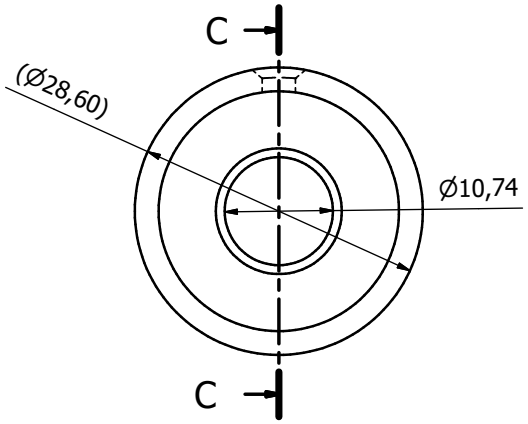

C-C (2 : 1)

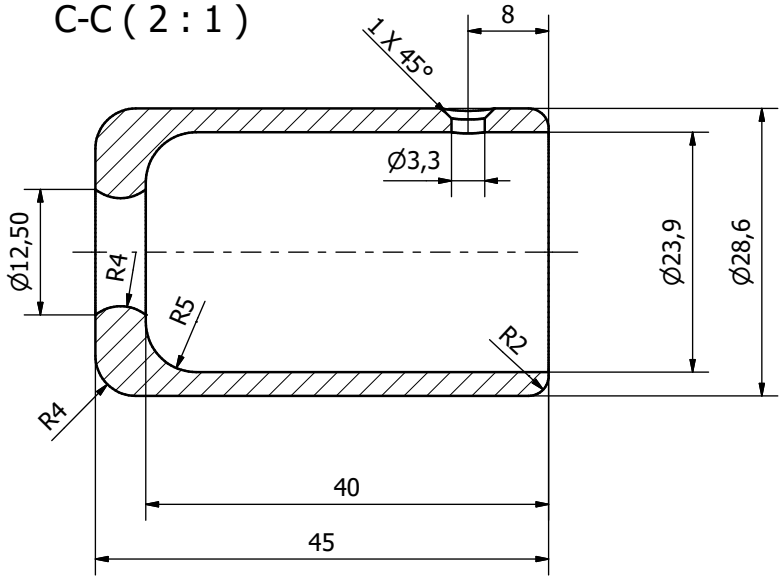

Diseño de	Revisado por	Nombre de pieza	Fecha	Escala
Duvan Pacheco	Duvan Pacheco	Tapa	23/04/2026	2:1

Universidad Nacional de Colombia
Facultad de Ingeniería
Departamento Ingeniería Mecánica y Mecatrónica

Herramienta Porta marcador

Robotica

Edición	Hoja
1	3 / 3